SN.0001A, WW.1002A

ATELIER DEK

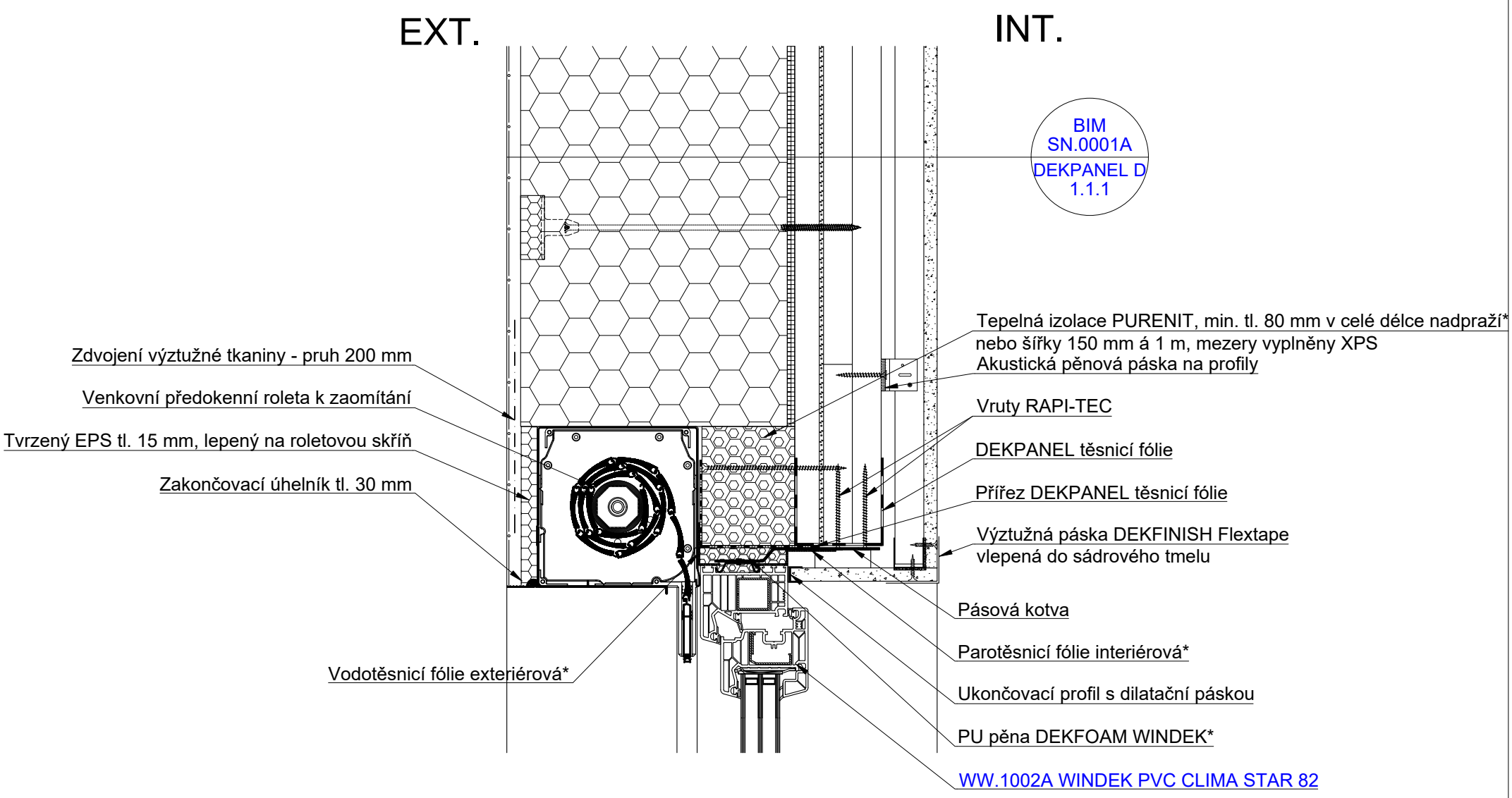

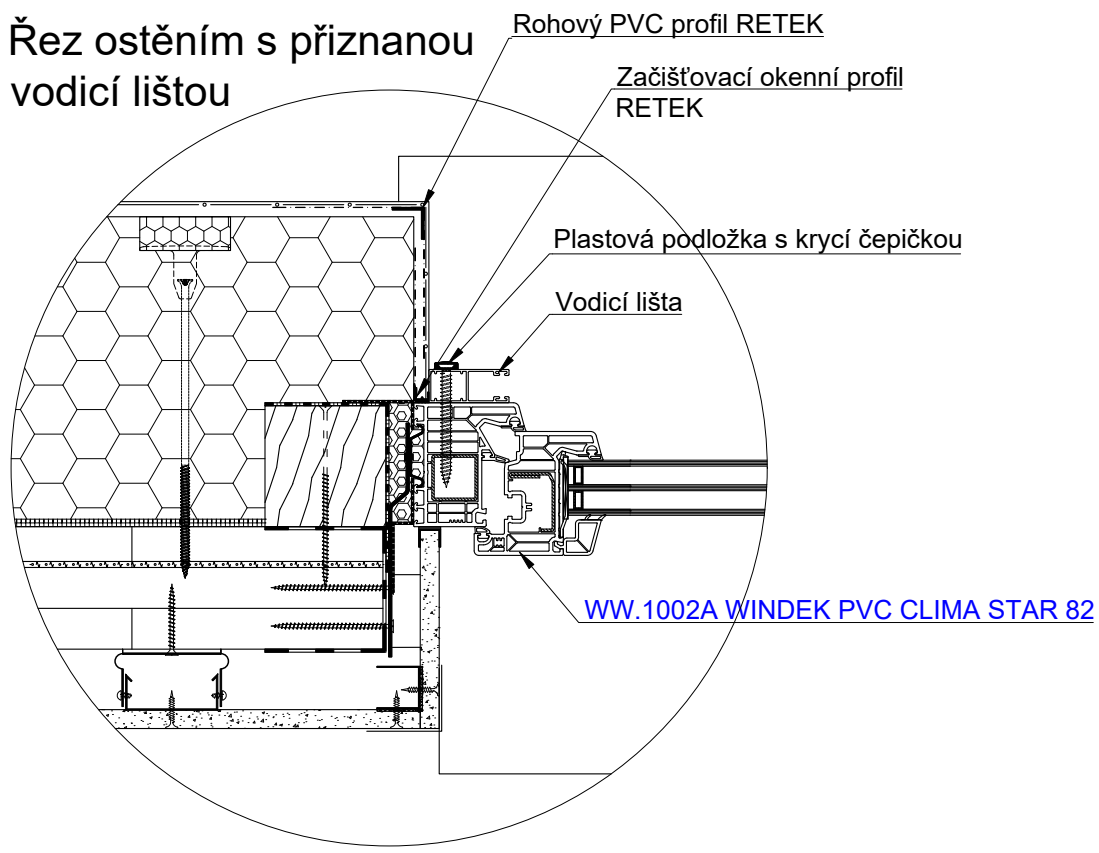

* Alternativně lze těsnění připojovací spáry řešit páskou ILLBRUCK illmod TRIO 1050. Podmínkou je realizace spojitého rámu z dřevěného a Purenitového hranolu kolem otvoru.
Zaomítaná schránka venkovní rolety se upevňuje pouze kotvením přes vodicí lišty. Množství kotevních prvků se volí na základě doporučení výrobce dle velikosti rolety. Dodatečné kotvení roletové schránky např. uchycení schránky ke zdi je nutné v případě velmi těžkých rolet, nebo nekvalitního nosného podkladu.
Typ a velikost roletové schránky závisí na celkové výšce zastiňovaného otvoru a typu rolety. Velikost roletové schránky je nutné konfrontovat s uvažovanou tloušťkou ETICS.

STĚNA, PŘEDSTĚNA, DEKPANEL, ETICS, OKNO, NADPRAŽÍ, OSTĚNÍ, STÍNICÍ TECHNIKA